型号编号	性能规格	DOC NO PS3133A2
3133A2	IEPE三轴加速度计	REV R, ECN 14713, 11/21/18

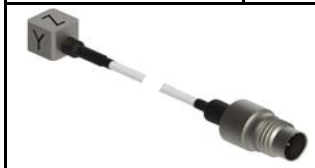

•小型尺寸
•低频响应

		ENGLISH		SI	
PHYSICAL					
重量		oz	0.03	grams	0.8
尺寸	宽度	inch	0.24	mm	6.1
	高度	inch	0.24	mm	6.1
安装			Adhesive		Adhesive
整体电缆	长度	ft	3	mm	914
	类型		TFE		TFE
连接器	类型		4-pin		4-pin
壳	材料		Titanium		Titanium
	隔离		Case Ground		Case Ground
感应元件	材料		Quartz		Quartz
	模式		Shear		Shear
性能					
灵敏度[1]，[2]，±25%		mV/g	2	mV/m/s^2	0.20
加速范围		Gpeak	2500	m/s^2 peak	24525
频率范围±5%		Hz	0.7 to 6000	Hz	0.7 to 6000
频率范围±10%		Hz	0.7 to 10000	Hz	0.7 to 10000
线性度[4]		% F.S.	± 1	% F.S.	± 1
共振频率		kHz	>35	kHz	>35
横向灵敏度		%	6	%	6
偏压		VDC	+7 to +9	VDC	+7 to +9
输出阻抗		Ω	100	Ω	100
本底噪声		Grms	0.15	m/s^2 rms	1.47
放电时间常数		seconds	0.3 to 2.5	seconds	0.3 to 2.5
频谱噪声	1Hz	µGrms/sqr(Hz)	4000	µm/s^2 rms/sqr(Hz)	39240
	10Hz	µGrms/sqr(Hz)	2000	µm/s^2 rms/sqr(Hz)	19620
	100Hz	µGrms/sqr(Hz)	500	µm/s^2 rms/sqr(Hz)	4905
	1000Hz	µGrms/sqr(Hz)	200	µm/s^2 rms/sqr(Hz)	1962
	10000Hz	µGrms/sqr(Hz)	90	µm/s^2 rms/sqr(Hz)	883
环境					
震惊		Gpeak	3000	m/s^2	29430
振动		Gpeak	2500	m/s^2	24525
工作温度		°F	-67 to +320	°C	-55 to +160
密封			Epoxy		Epoxy
100高斯基本应变灵敏度下的磁灵敏度		g/Gauss	0.00004	m/s^2/Gauss	0.00039
		g/με	0.15	m/s^2/με	1.47
功率					
顺从电压		VDC	+18 to +30	VDC	+18 to +30
电流范围		mA	2 to 20	mA	2 to 20

This family also includes:

型号	灵敏度(mV/g)	范围 (Gpeak)	分辨率(Grms)	工作温度(°F)	TC
3133A1	10	500	0.02	-67 to 320	1.0 to 2.5
3133A3	5	1000	0.06	-67 to 320	1.0 to 2.5
3133A4	1	5000	0.015	-67 to 320	0.5 to 2.5
3133A5	0.2	20000	0.35	-67 to 320	0.5 to 4.0

请参考该系列产品的性能规格以获取详细说明

提供的配件：

1）6298型小汽油蜡
2）6741型拆卸工具
3）认可的校准证书（ISO 17025）

提示：

[1]在100 Hz，10 Grms下测得
[2]实际灵敏度在校准证书上给出
[3]请勿在没有较大电流20mA的电流限制的情况下向该设备供电，否则会损坏集成的IC放大器
[4]使用从零开始的直线法测得，占F.S.的百分比。 或更小的范围。

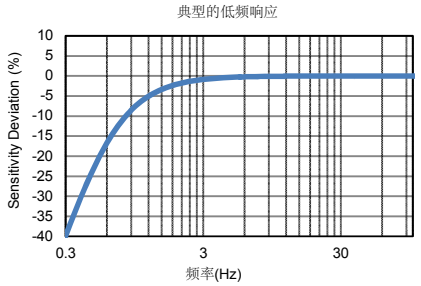

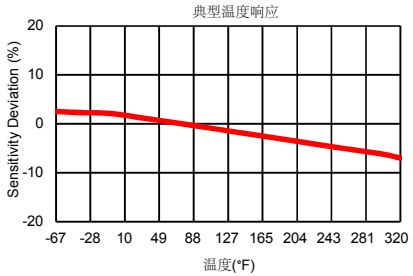

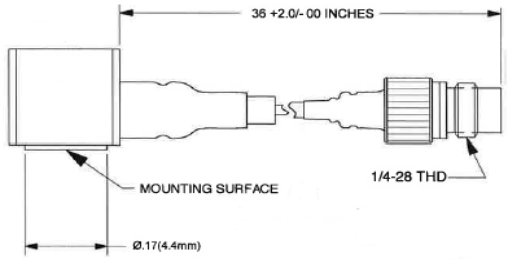

线条图上的单位以英寸为单位，方括号中的单位以毫米为单位。

型号编号	性能规格	DOC NO PS3133A4
3133A4	IEPE三轴加速度计	REV K, ECN 14713, 11/21/18

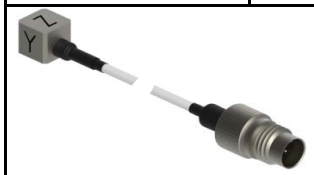

•小型尺寸
•低频响应

		ENGLISH		SI	
PHYSICAL					
重量		oz	0.03	grams	0.8
尺寸	宽度	inch	0.24	mm	6.1
	高度	inch	0.24	mm	6.1
安装			Adhesive		Adhesive
整体电缆	长度	ft	3	mm	914
	类型e		TFE		TFE
连接器	类型		4-pin		4-pin
壳	材料		Titanium		Titanium
	隔离		Case Ground		Case Ground
感应元件	材料		Quartz		Quartz
	模式		Shear		Shear
性能					
灵敏度[1]，[2]，±25%		mV/g	0.7	mV/m/s^2	0.07
加速范围		Gpeak	5000	m/s^2 peak	49050
频率范围±5%		Hz	0.7 to 6000	Hz	0.7 to 6000
频率范围，±10%		Hz	0.7 to 10000	Hz	0.7 to 10000
线性度[4]		% F.S.	± 1	% F.S.	± 1
共振频率		kHz	>35	kHz	>35
横向灵敏度		%	6	%	6
偏压		VDC	+7 to +9	VDC	+7 to +9
输出阻抗		Ω	100	Ω	100
本底噪声		Grms	0.15	m/s^2 rms	1.47
放电时间常数		seconds	0.5 to 2.5	seconds	0.5 to 2.5
频谱噪声	1Hz	µGrms/sqr(Hz)	4000	µm/s^2 rms/sqr(Hz)	39240
	10Hz	µGrms/sqr(Hz)	2000	µm/s^2 rms/sqr(Hz)	19620
	100Hz	µGrms/sqr(Hz)	500	µm/s^2 rms/sqr(Hz)	4905
	1000Hz	µGrms/sqr(Hz)	200	µm/s^2 rms/sqr(Hz)	1962
	10000Hz	µGrms/sqr(Hz)	90	µm/s^2 rms/sqr(Hz)	883
环境					
震动		Gpeak	7000	m/s^2	68670
振动		Gpeak	6000	m/s^2	58860
工作温度		°F	-67 to +320	°C	-55 to +160
密封			Epoxy		Epoxy
100高斯基本应变灵敏度下的磁灵		g/Gauss	0.00004	m/s^2/Gauss	0.00039
敏度		g/με	0.15	m/s^2/με	1.47
力量					
顺从电压		VDC	+18 to +30	VDC	+18 to +30
电流范围		mA	2 to 20	mA	2 to 20

This family also includes:

型号	灵敏度(mV/g)	范围(Gpeak)	分辨率(Grms)	工作温度(°F)	TC
3133A1	10	500	0.02	-67 to 320	1.0 to 2.5
3133A2	2	2500	0.15	-67 to 320	0.3 to 2.5
3133A3	5	1000	0.06	-67 to 320	1.0 to 2.5
3133A5	0.2	20000	0.35	-67 to 320	0.5 to 4.0

请参考该系列产品的性能规格以获取详细说明

提供的配件：

1）6298型小汽油蜡
2）6741型拆卸工具
3）认可的校准证书（ISO 17025）

提示：

[1]在100 Hz，10 Grms下测得
[2]实际灵敏度在校准证书上给出
[3]请勿在没有较大电流20mA的电流限制的情况下向该设备供电，否则会损坏集成的IC放大器
[4]使用从零开始的直线法测得，占F.S.的百分比。 或更小的范围。

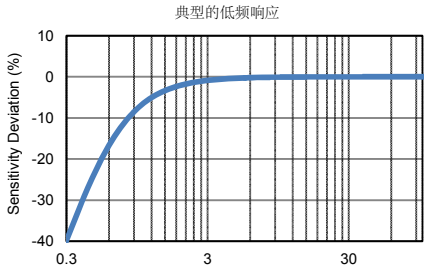

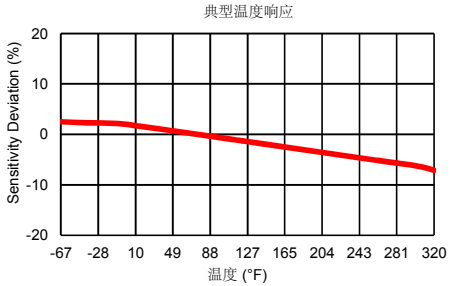

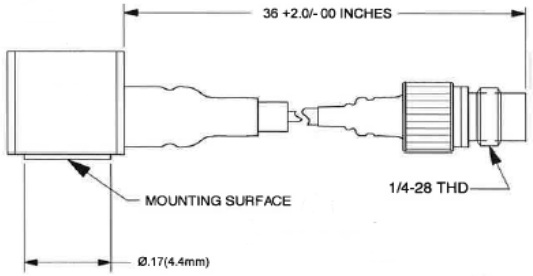

线条图上的单位以英寸为单位，方括号中的单位以毫米为单位。

西安环测自动化技术有限公司 网址：www.hcatm.cn 电话：15309289508 邮箱：zhangxp@hcatm.cn 地址：西安市高新区锦业路维萨瀛海大厦1206室

型号编号 3133B1	性能规格	DOC NO PS3133B1
	IEPE三轴加速度计	REV E, ECN 14811, 01/10/19

- 小型尺寸
- 高灵敏度
- 低频响应
- 地面隔离

		ENGLISH		SI	
PHYSICAL					
重量		0.03	oz	0.8	grams
安装		Adhesive		Adhesive	
整体电缆	长度	3	ft	914	mm
	类型	TFE		TFE	
连接器	类型	4-pin		4-pin	
壳	材料	Titanium		Titanium	
隔离杯	材料	Anodized Al		Anodized Al	
感应元件	材料	Ceramic		Ceramic	
	模式	Shear		Shear	
性能					
灵敏度[1]，[2]，±15%		10	mV/g	1.02	mV/m/s^2
加速范围		500	Gpeak	4905	m/s^2 peak
频率范围±5%		0.3 to 6000	Hz	0.3 to 6000	Hz
频率范围±10%		0.25 to 10000	Hz	0.25 to 10000	Hz
共振频率		>35	kHz	>35	kHz
横向灵敏度		6	%	6	%
本底噪声		0.02	Grms	0.20	m/s^2 rms
频谱噪声	1Hz	4000	µGrms/sqr(Hz)	39240	µm/s^2 rms/sqr(Hz)
	10Hz	2000	µGrms/sqr(Hz)	19620	µm/s^2 rms/sqr(Hz)
	100Hz	500	µGrms/sqr(Hz)	4905	µm/s^2 rms/sqr(Hz)
	1000Hz	200	µGrms/sqr(Hz)	1962	µm/s^2 rms/sqr(Hz)
	10000Hz	90	µGrms/sqr(Hz)	883	µm/s^2 rms/sqr(Hz)
环境的					
震惊		5000	Gpeak	49050	m/s^2
振动		900	Gpeak	8829	m/s^2
工作温度		-60 to +250	°F	-51 to 121	°C
海豹		Epoxy		Epoxy	
100高斯时的磁灵敏度		0.00004	g/Gauss	0.00039	m/s^2/Gauss
基本应变敏感性		0.15	g/με	1.47	m/s^2/με
电气的		+18 to +30	VDC	+18 to +30	VDC
顺从电压		2 to 20	mA	2 to 20	mA
电流范围		1.0 to 2.5	seconds	1.0 to 2.5	seconds
放电时间常数		10	GΩ	10	GΩ
案例隔离度（较小		+8 to +10	VDC	+8 to +10	VDC
值）偏压		100	Ω	100	Ω
输出阻抗					

This family also includes:

型号	灵敏度(mV/g)	范围(Gpeak)	分辨率(Grms)	工作温度(°F)	TC
3133B2	2	2500	0.15	-60 to 300	0.3 to 2.5
3133B3	5	1000	0.06	-60 to 250	1.0 to 2.5

请参考该系列产品的性能规格以获取详细说明

提供的配件：

1) 1）6298型小汽油蜡
2）6741型拆卸工具
3）认可的校准证书（ISO 17025）

提示：

[1] [1]在100 Hz，10 Grms下测得
[2] 实际灵敏度在校准证书上给出
[3] 请勿在没有较大电流20mA的电流限制的情况下向该设备供电，否则会损坏集成的IC放大器

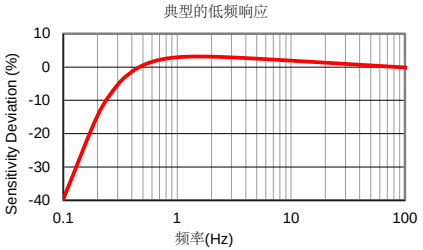

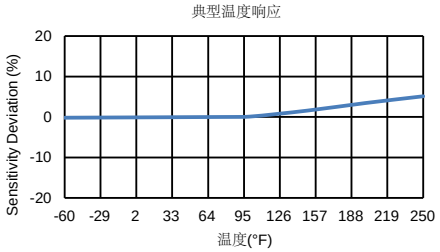

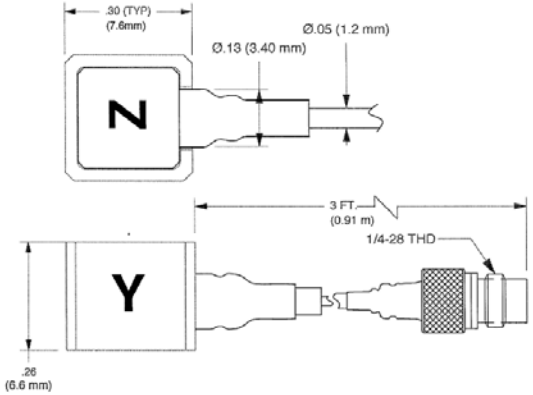

线条图上的单位以英寸为单位，方括号中的单位以毫米为单位。

型号编号 3133B2	性能规格	DOC NO PS3133B2
	加速度计，三轴，IEPE	REV E, ECN 14811, 01/09/19

•小型尺寸
•低频响应
•隔离

		ENGLISH		SI	
PHYSICAL					
重量		0.03	oz	0.8	grams
安装		Adhesive		Adhesive	
整体电缆	长度	3	ft	914	mm
	类型	TFE		TFE	
连接器	类型	4-pin		4-pin	
壳	材料	Titanium		Titanium	
隔离杯	材料	Anodized Al		Anodized Al	
感应元件	材料	Quartz		Quartz	
	模式	Shear		Shear	
性能					
灵敏度[1]，[2]，±25%		2	mV/g	0.20	mV/m/s^2
加速范围		2500	Gpeak	24525	m/s^2 peak
频率范围±5%		0.7 to 6000	Hz	0.7 to 6000	Hz
频率范围±10%		0.7 to 10000	Hz	0.7 to 10000	Hz
共振频率		>35	kHz	>35	kHz
横向灵敏度		6	%	6	%
本底噪声		0.15	Grms	1.47	m/s^2 rms
频谱噪声	1Hz	4000	µGrms/sqr(Hz)	39240	µm/s^2 rms/sqr(Hz)
	10Hz	2000	µGrms/sqr(Hz)	19620	µm/s^2 rms/sqr(Hz)
	100Hz	500	µGrms/sqr(Hz)	4905	µm/s^2 rms/sqr(Hz)
	1000Hz	200	µGrms/sqr(Hz)	1962	µm/s^2 rms/sqr(Hz)
	10000Hz	90	µGrms/sqr(Hz)	883	µm/s^2 rms/sqr(Hz)
环境的					
震动		5000	Gpeak	49050	m/s^2
振动		2500	Gpeak	24525	m/s^2
工作温度		-60 to +300	°F	-51 to 148	°C
密封		Epoxy		Epoxy	
100高斯时的磁灵敏度		0.00004	g/Gauss	0.00039	m/s^2/Gauss
基本应变敏感性		0.15	g/µε	1.47	m/s^2/µε
电气的					
顺从电压		+18 to +30	VDC	+18 to +30	VDC
电流范围		2 to 20	mA	2 to 20	mA
放电时间常数		0.3 to 2.5	seconds	0.3 to 2.5	seconds
隔离度（较小值）		10	GΩ	10.000	GΩ
偏压		+7 to +9	VDC	+7 to +9	VDC
输出阻抗		100	Ω	100	Ω

This family also includes:

型号	灵敏度(mV/g)	范围 (Gpeak)	分辨率(Grms)	工作温度(°F)	TC
3133B1	10	500	0.02	-60 to 250	1.0 to 2.5
3133B3	5	1000	0.06	-60 to 250	1.0 to 2.5

请参考该系列产品的性能规格以获取详细说明

提供的配件：

1) 6298型小汽油蜡
2）6741型拆卸工具
3）认可的校准证书（ISO 17025）

提示：

[1] 在100 Hz，10 Grms下测得
[2] 实际灵敏度在校准证书上给出
[3] 请勿在没有较大电流20mA的电流限制的情况下向该设备供电，否则会损坏集成的IC放大器

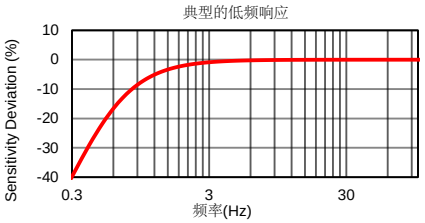

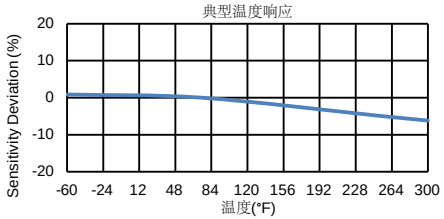

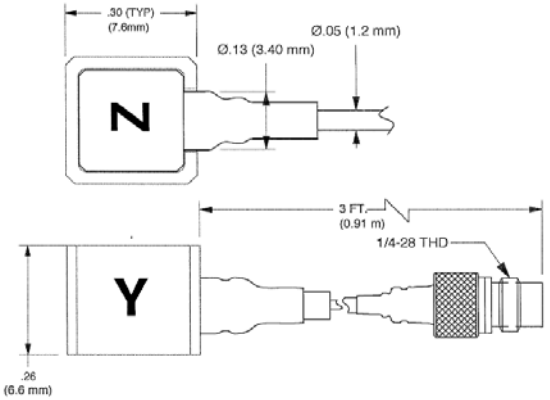

线条图上的单位以英寸为单位，方括号中的单位以毫米为单位。

型号编号 3133B3	性能规格	DOC NO PS3133B3
	IEPE三轴加速度计	REV C, ECN 12807, 07/11/16

•小型尺寸
•低频响应
•隔离

		ENGLISH		SI	
PHYSICAL					
重量		0.03	oz	0.8	grams
安装		Adhesive		Adhesive	
I整体电缆	长度	3	ft	914	mm
	类型	TFE		TFE	
连接器	类型	4-pin		4-pin	
壳	材料	Titanium		Titanium	
隔离杯	材料	Anodized Al		Anodized Al	
感应元件	材料	Ceramic		Ceramic	
	模式	Shear		Shear	
性能					
灵敏度[1]，[2]，±20%		5	mV/g	0.50	mV/m/s^2
加速范围		1000	Gpeak	9810	m/s^2 peak
频率范围±5%		0.3 to 6000	Hz	0.3 to 6000	Hz
频率范围±10%		0.25 to 10000	Hz	0.25 to 10000	Hz
共振频率		>35	kHz	>35	kHz
横向灵敏度		6	%	6	%
本底噪声		0.06	Grms	0.59	m/s^2 rms
频谱噪声	1Hz	4000	µGrms/sqr(Hz)	39240	µm/s^2 rms/sqr(Hz)
	10Hz	2000	µGrms/sqr(Hz)	19620	µm/s^2 rms/sqr(Hz)
	100Hz	500	µGrms/sqr(Hz)	4905	µm/s^2 rms/sqr(Hz)
	1000Hz	200	µGrms/sqr(Hz)	1962	µm/s^2 rms/sqr(Hz)
	10000Hz	90	µGrms/sqr(Hz)	883	µm/s^2 rms/sqr(Hz)
环境的					
震惊		3000	Gpeak	29430	m/s^2
振动		900	Gpeak	8829	m/s^2
工作温度密封		-60 to +250	°F	-51 to 121	°C
		Epoxy		Epoxy	
100高斯时的磁灵敏度		0.00004	g/Gauss	0.00039	m/s^2/Gauss
基本应变敏感性		0.15	g/με	1.47	m/s^2/με
电气的					
顺从电压		+18 to +30	VDC	+18 to +30	VDC
电流范围		2 to 20	mA	2 to 20	mA
放电时间常数		1.0 to 1.5	seconds	1.0 to 1.5	seconds
案例隔离度（较小值）		10	GΩ	10.000	GΩ
偏压		+8 to +10	VDC	+8 to +10	VDC
输出阻抗		100	Ω	100	Ω

This family also includes:

型号	灵敏度 (mV/g)	范围 (Gpeak)	分辨率 (Grms)	工作温度(°F)	TC
3133B1	10	500	0.02	-60 to 250	1.0 to 1.5
3133B2	2	2500	0.15	-60 to 300	0.3 to 0.5

请参考该系列产品的性能规格以获取详细说明

提供的配件：

1) 1）6298型小汽油蜡
2）6741型拆卸工具
3）认可的校准证书（ISO 17025）

提示：

[1]在100 Hz，10 Grms下测得
[2]实际灵敏度在校准证书上给出
[3]请勿在没有较大电流20mA的电流限制的情况下向该设备供电，否则会损坏集成的IC放大器

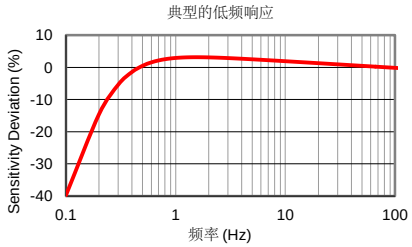

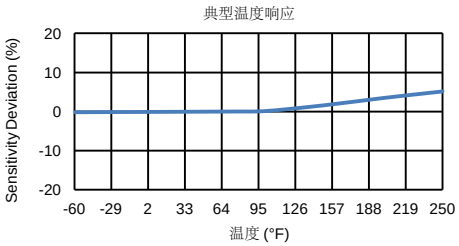

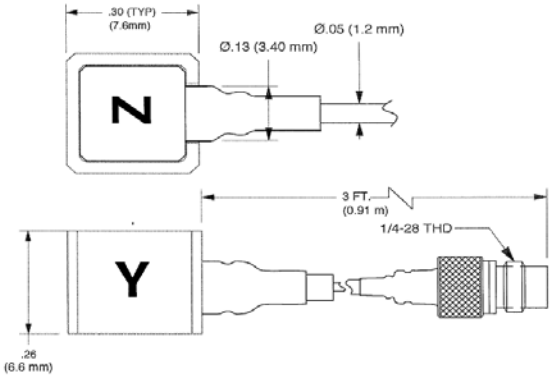

Units on the line drawing are in inches, units in brackets are in millimeters. Refer to 127-3133B for more information